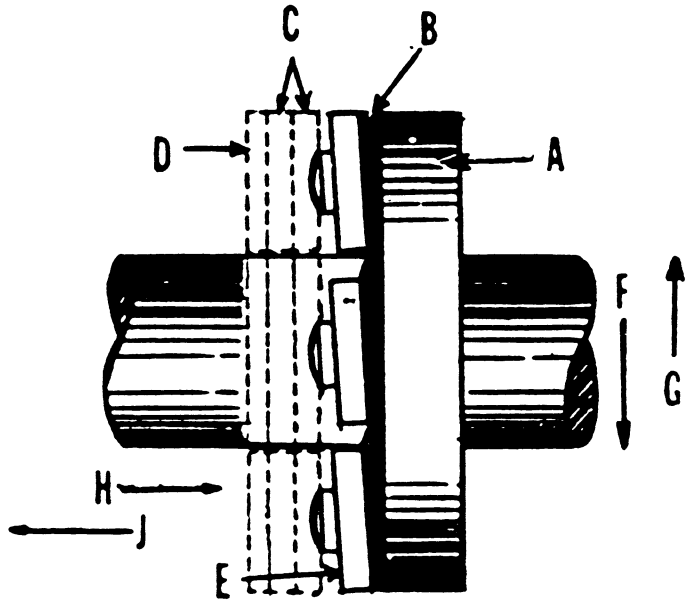SE-0012