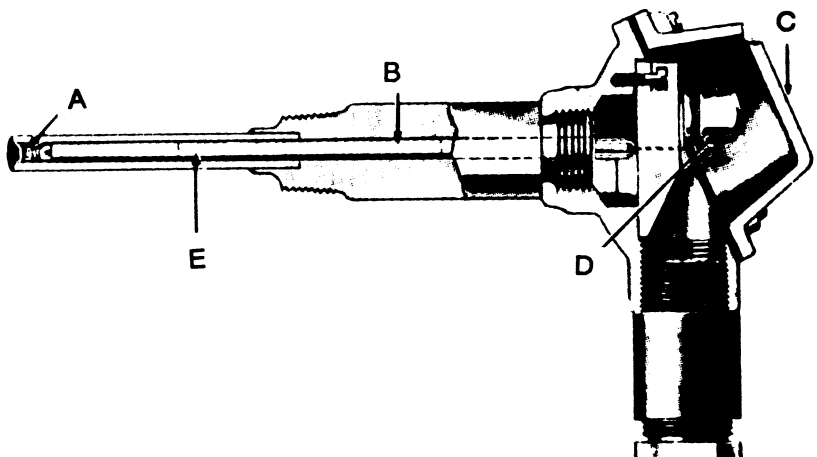MO-0075