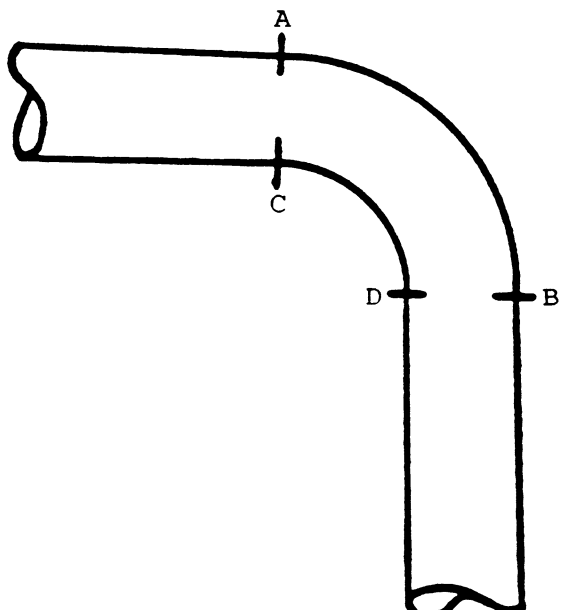GS-0108