GS-0060

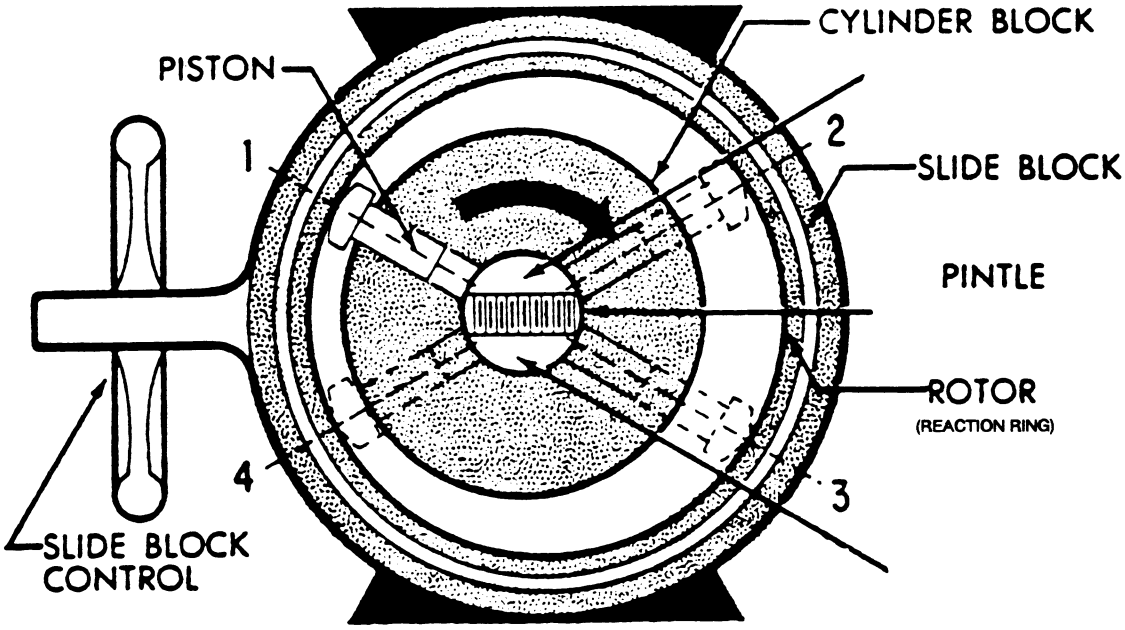

GS-0061

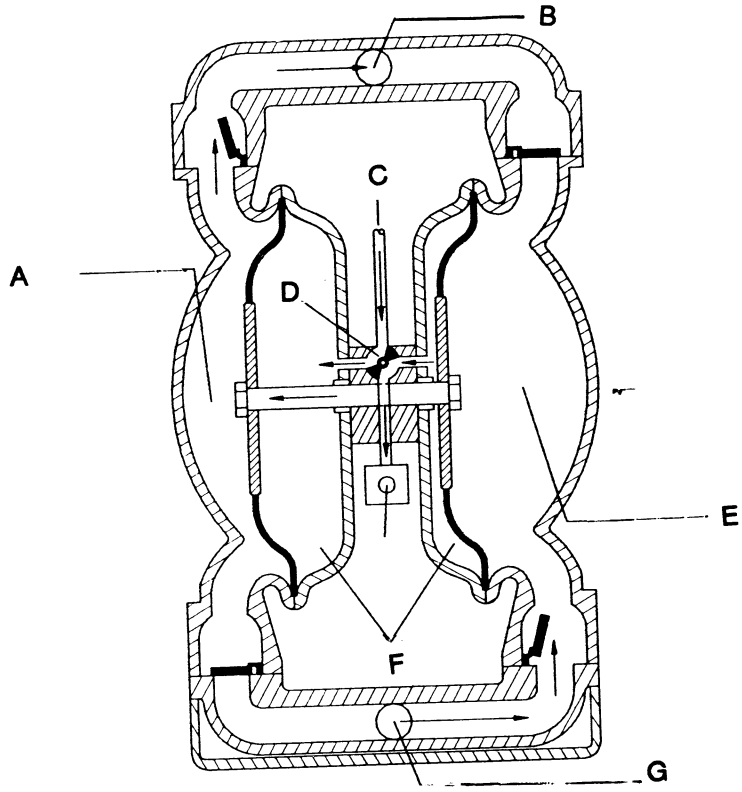

GS-0062

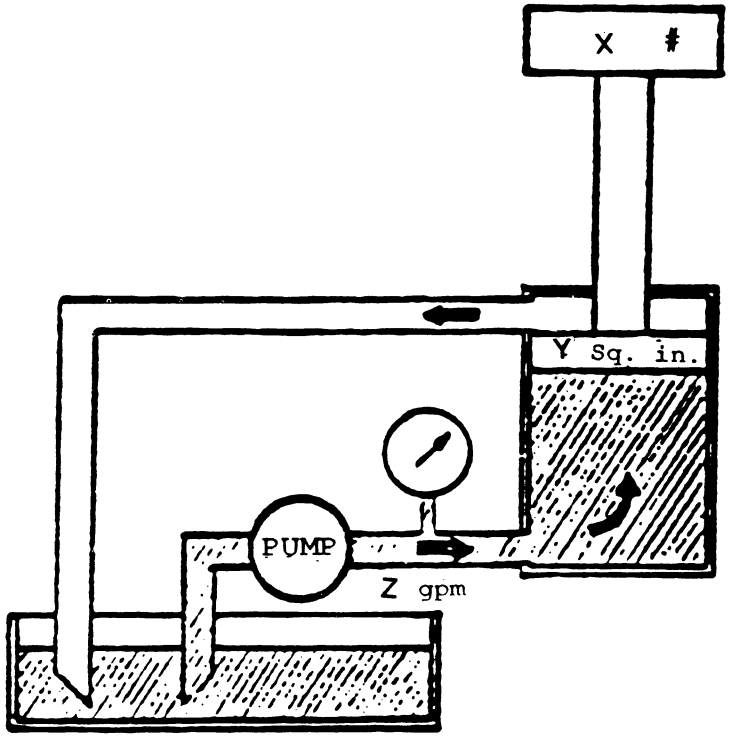

GS-0063

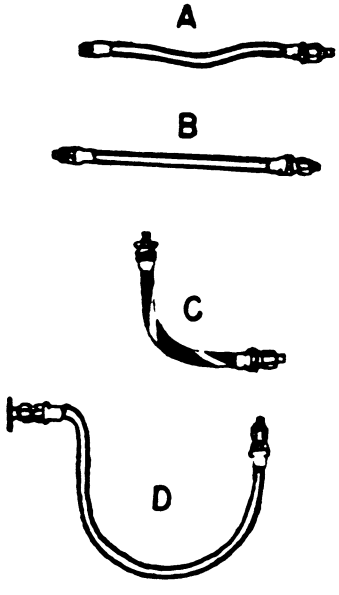

GS-0064

GS-0065

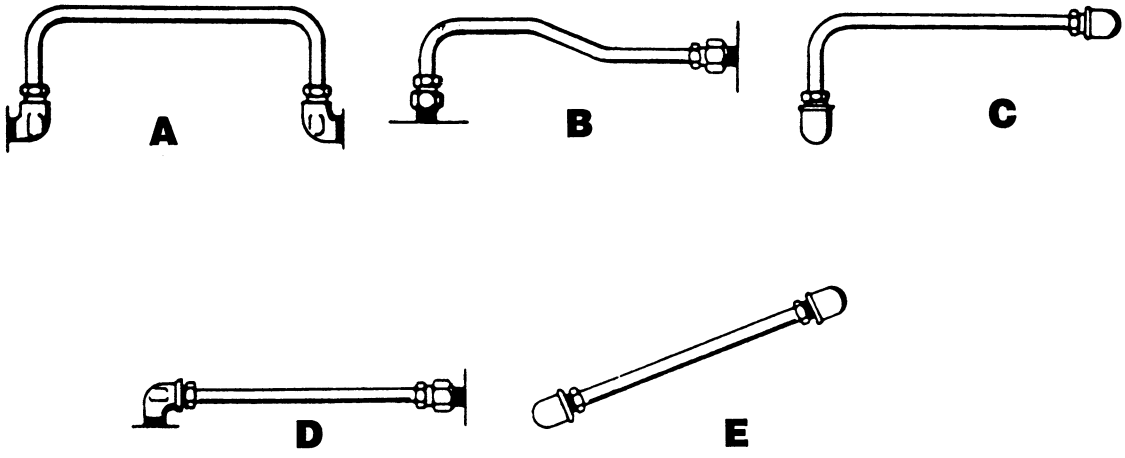

GS-0066

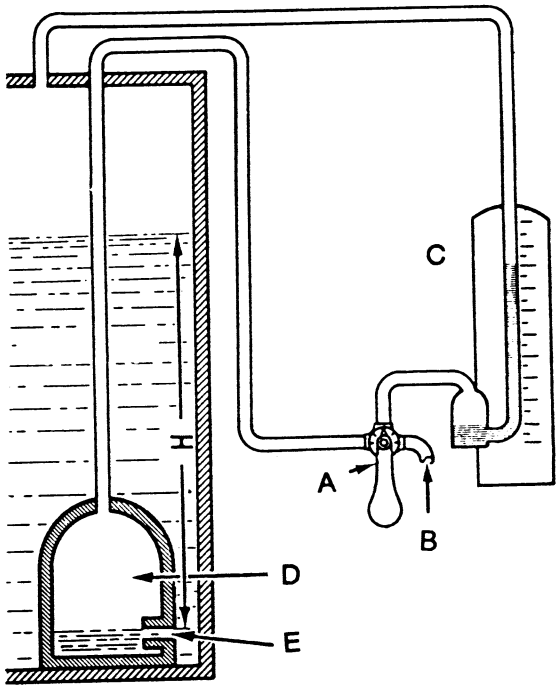

GS-0067

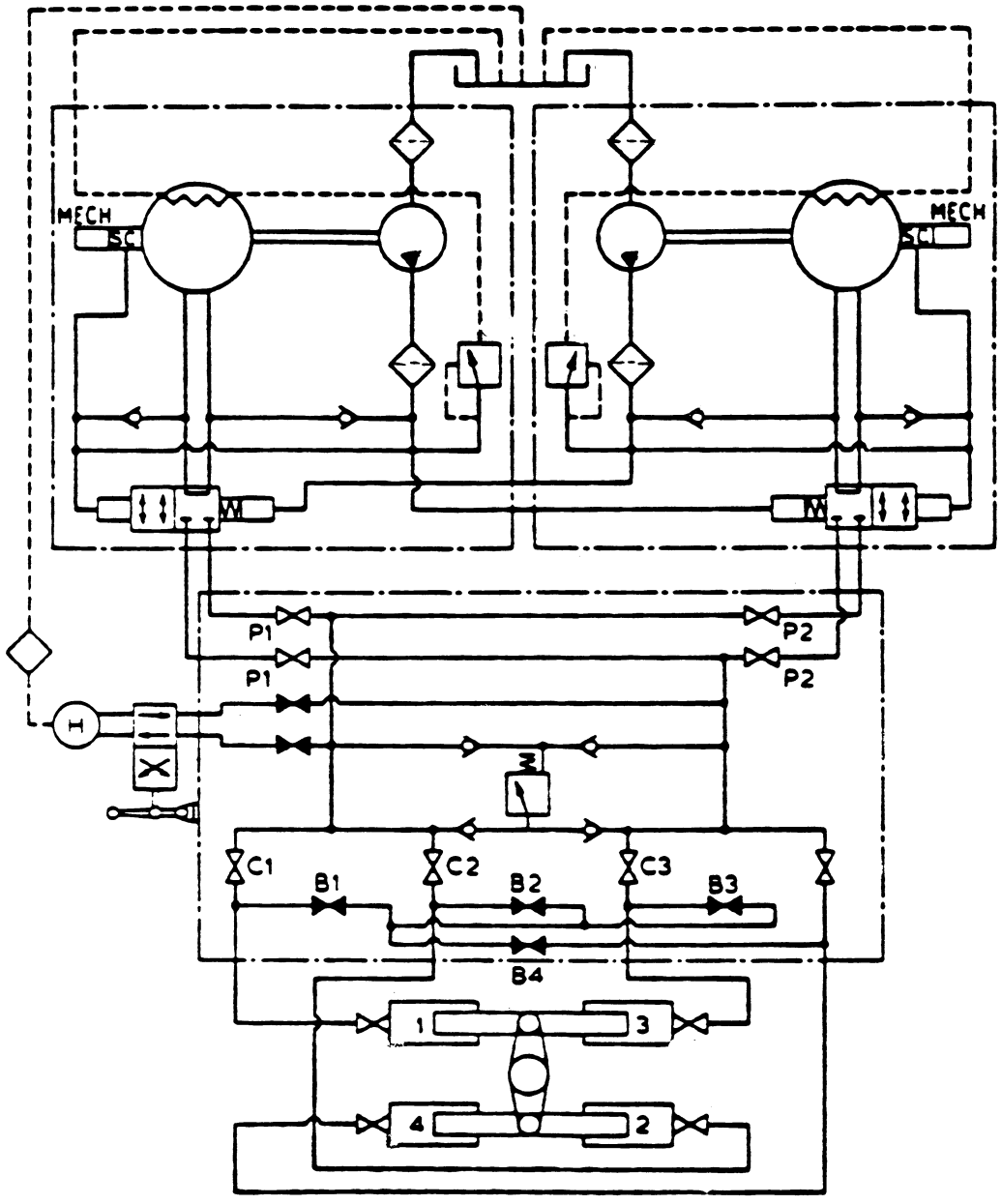

GS-0068

Fig. A

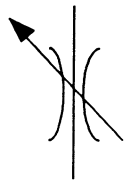

Fig. B

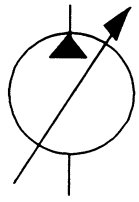

Fig. C

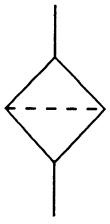

Fig. D

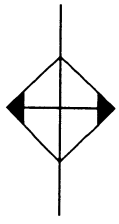

Fig. E

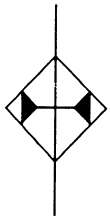

Fig. F

GS-0069

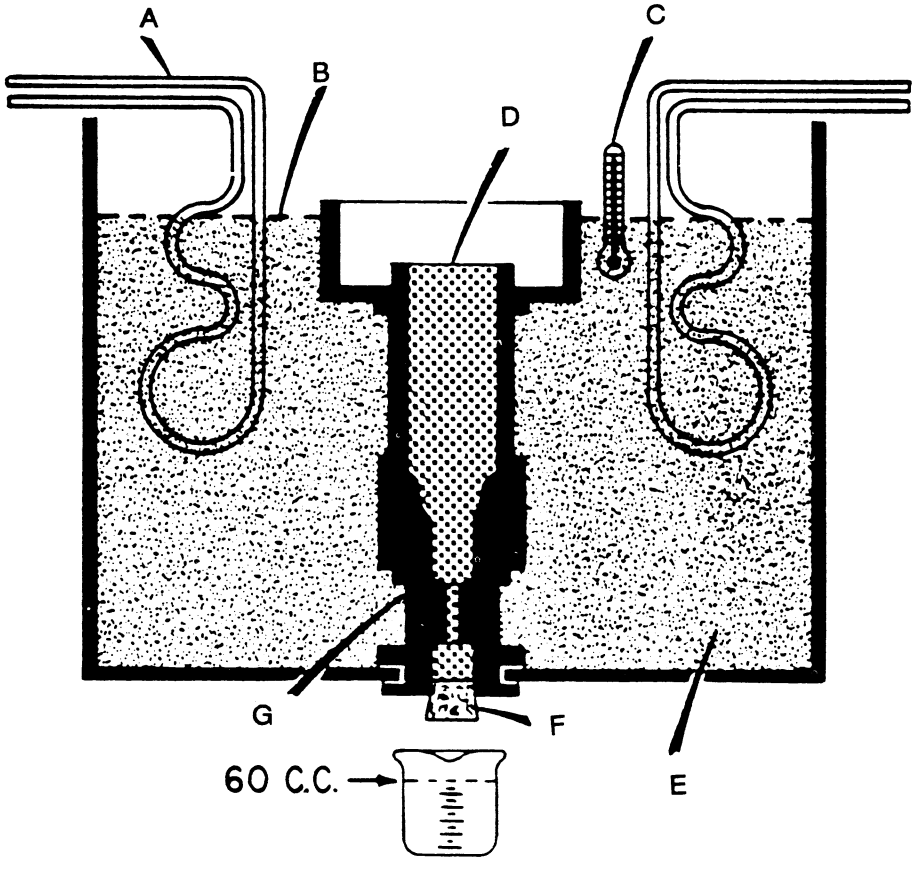

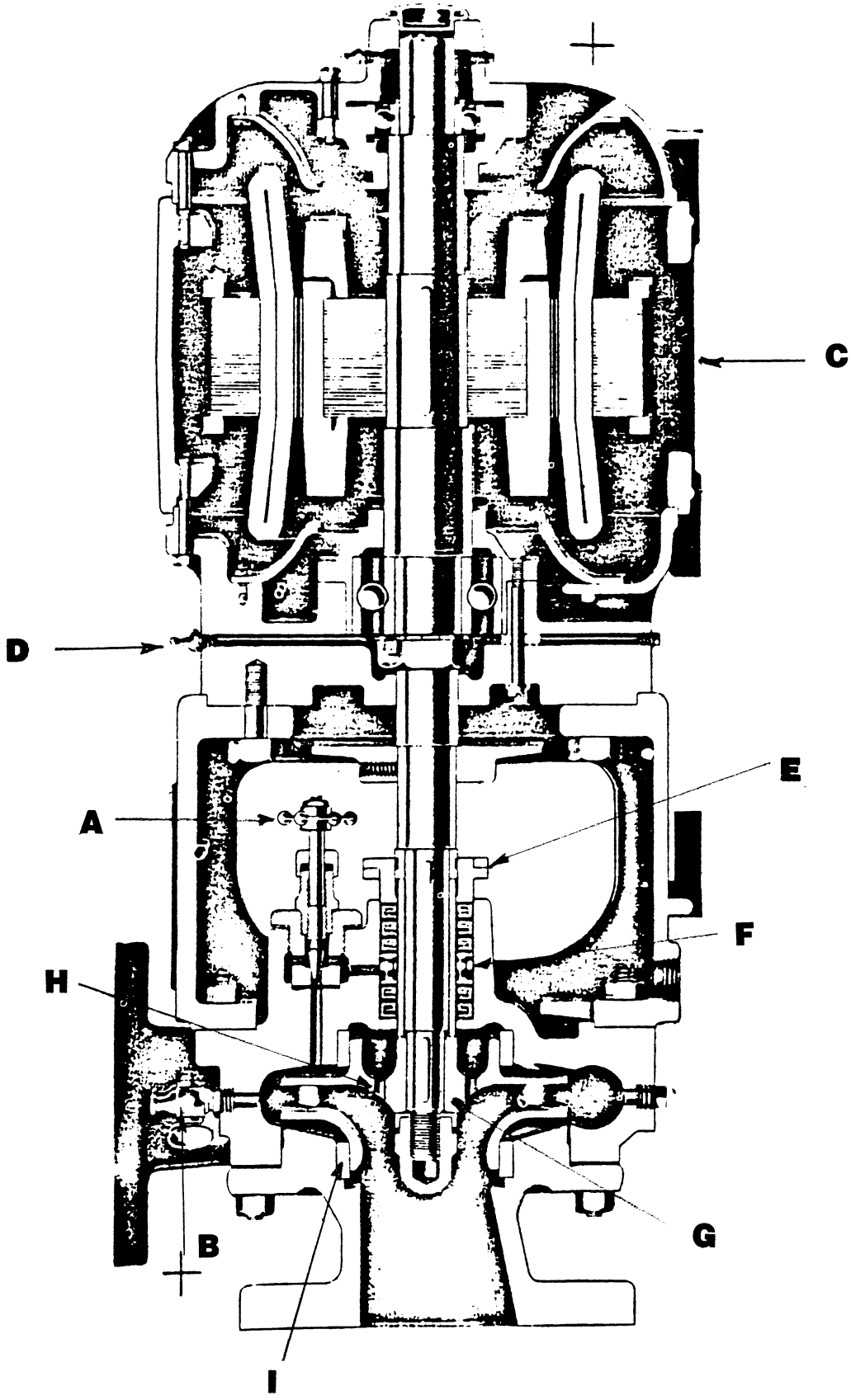
C
D
E
A
F
H
B
G
I

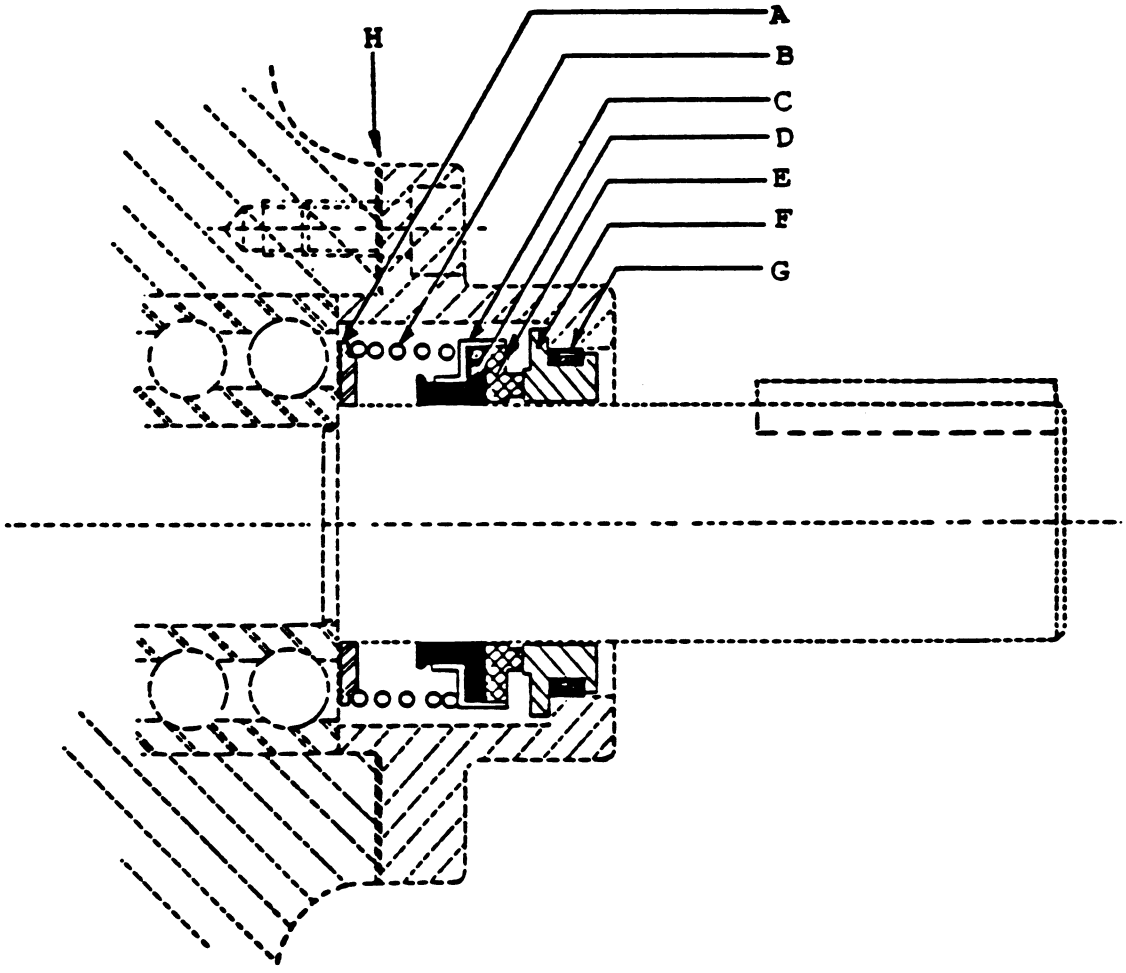

(COURTESY OF CORNELL MARITIME PRESS)

GS-0072

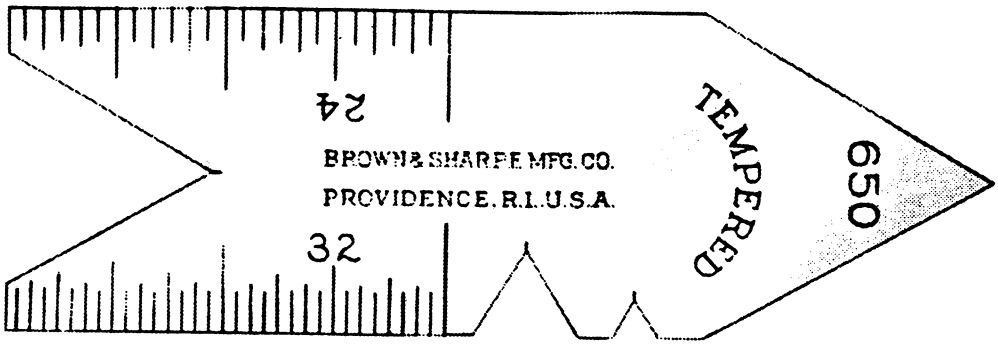

GS-0073

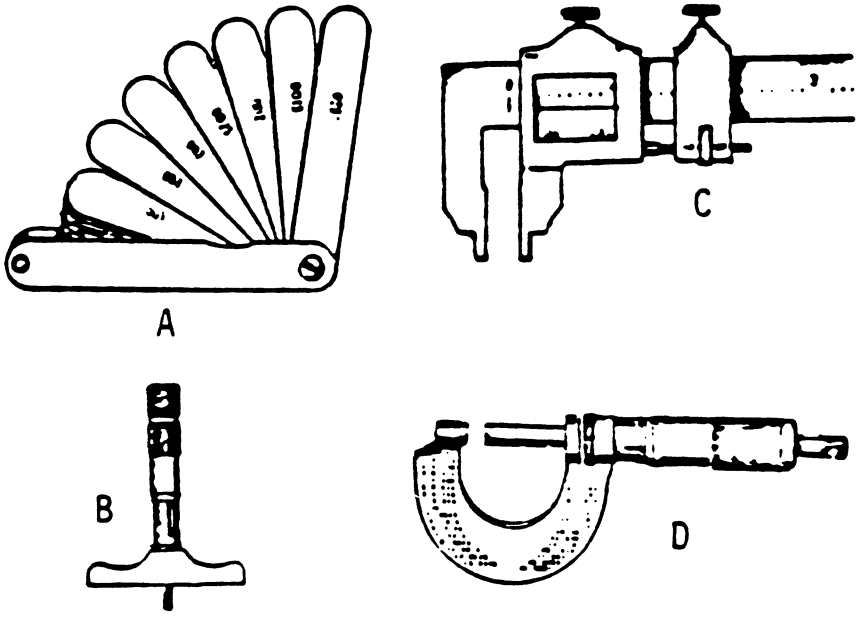

GS-0074

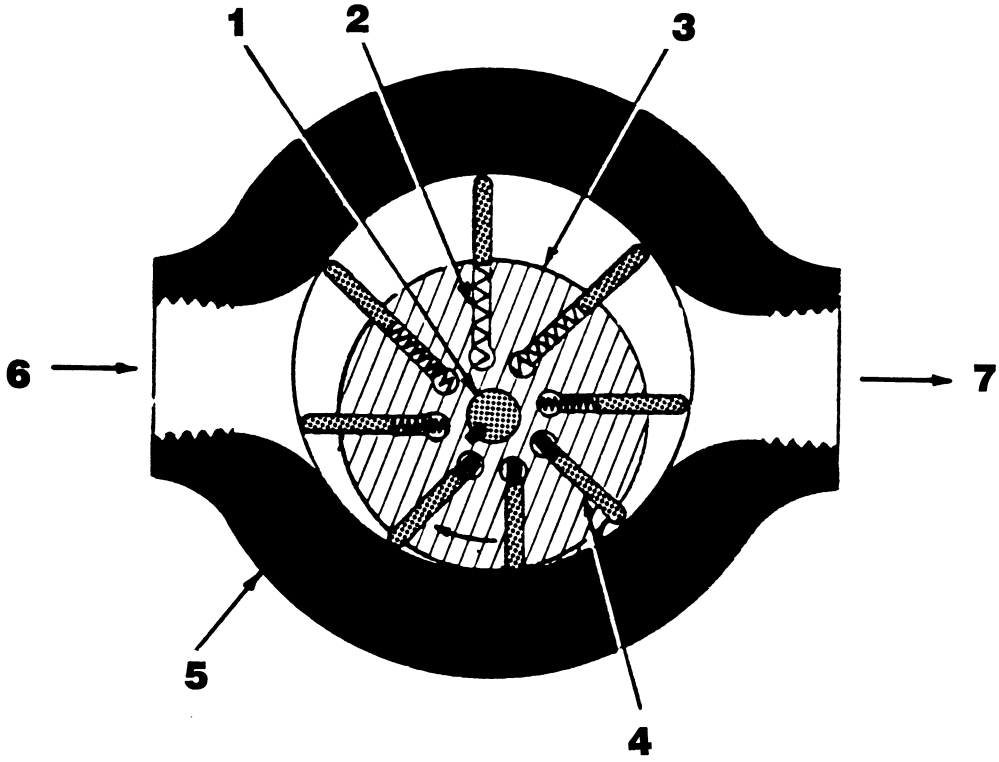

GS-0075

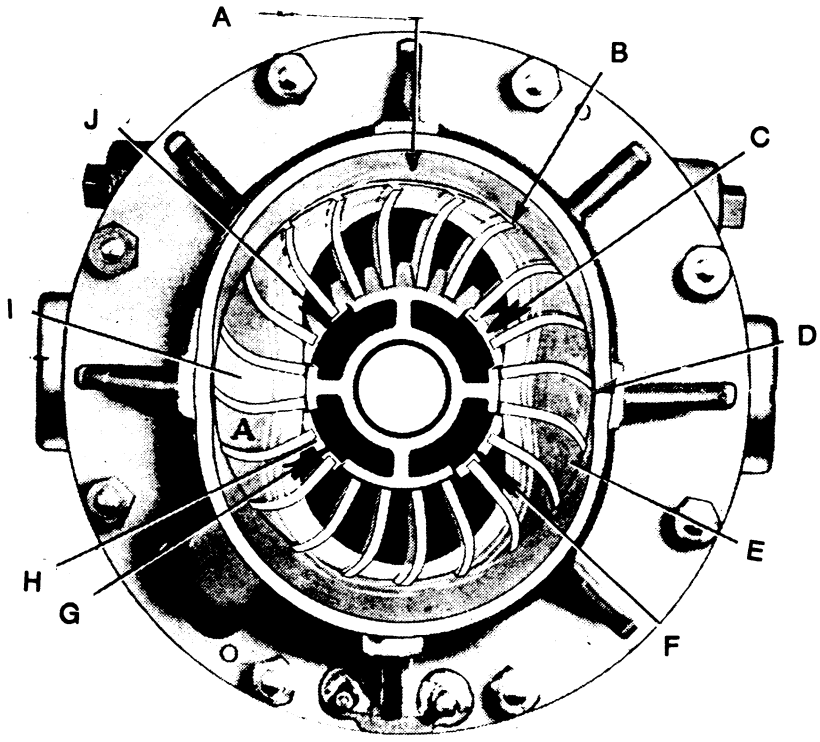

GS-0076

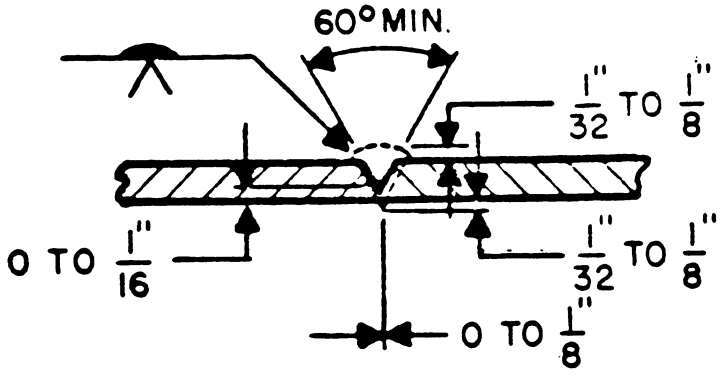

GS-0077

TYPES of WELDS

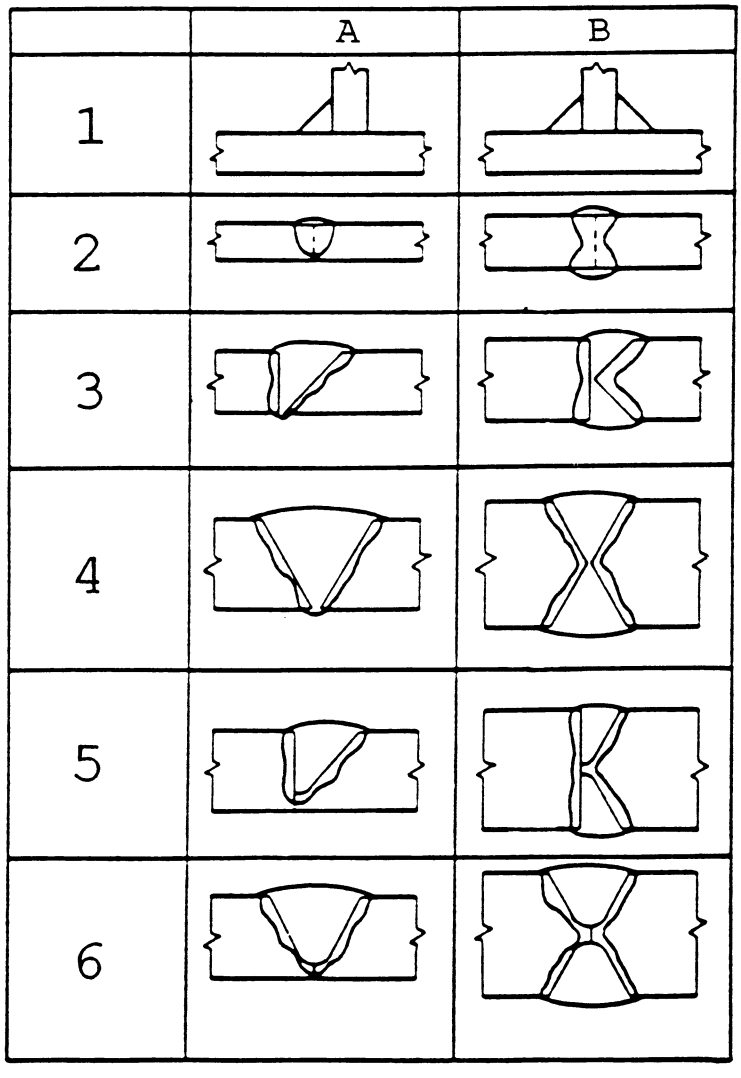

GS-0078

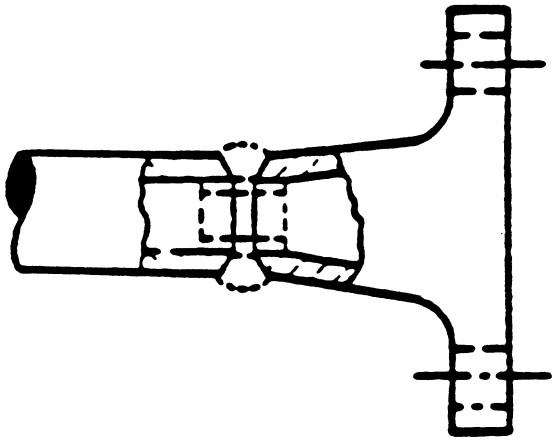

GS-0079

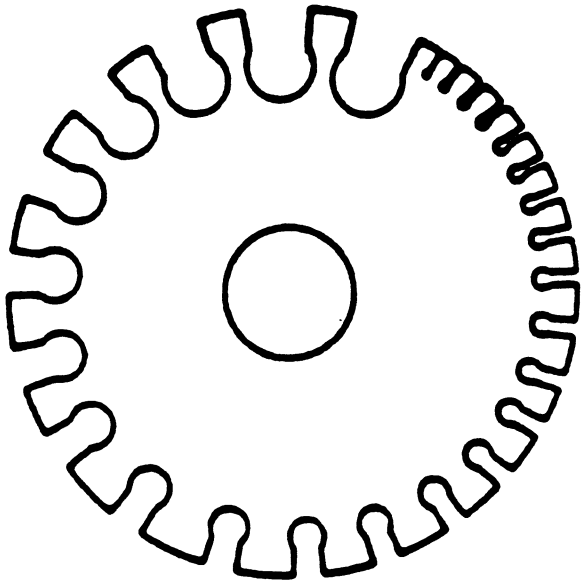

GS-0080

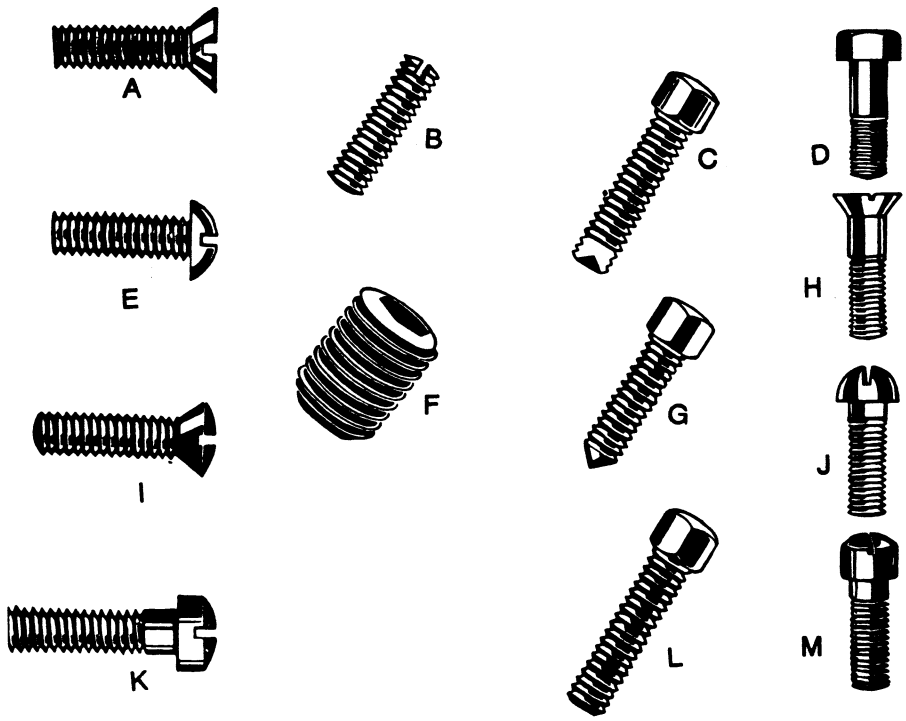

GS-0081

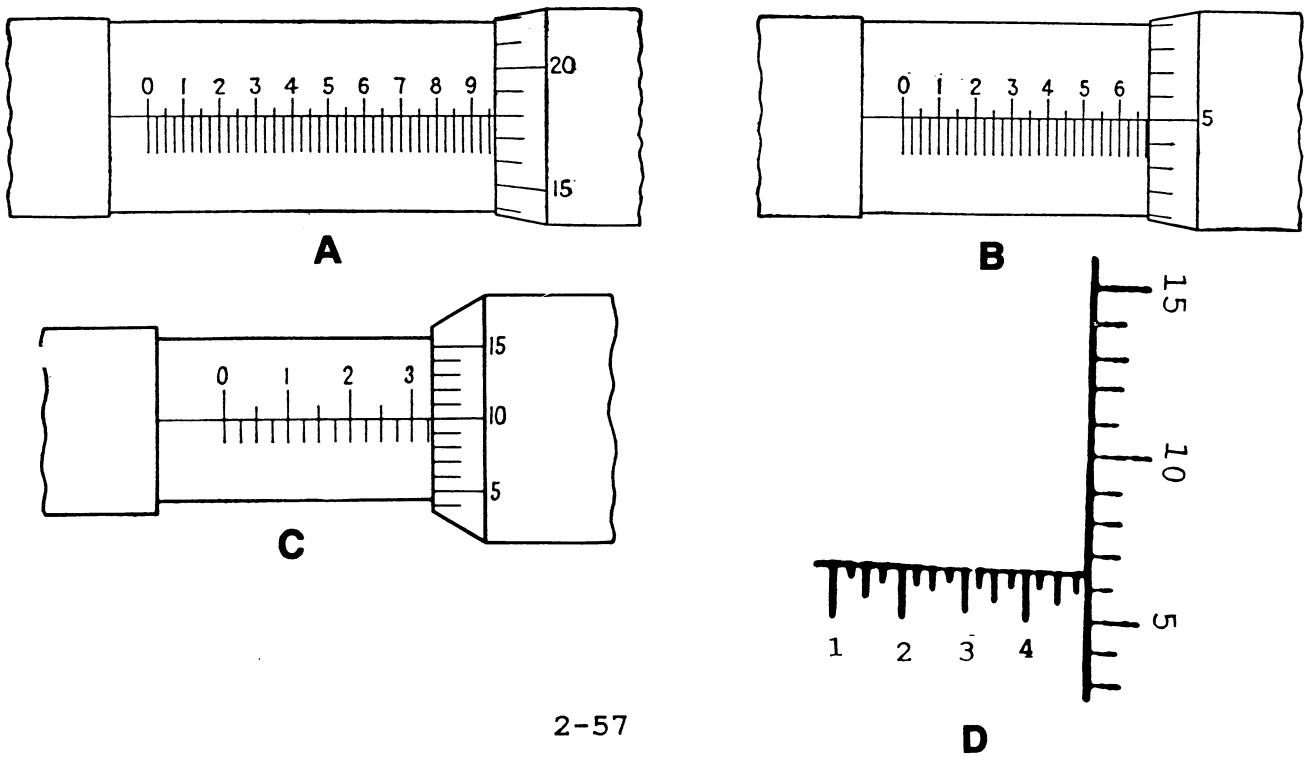

GS-0082

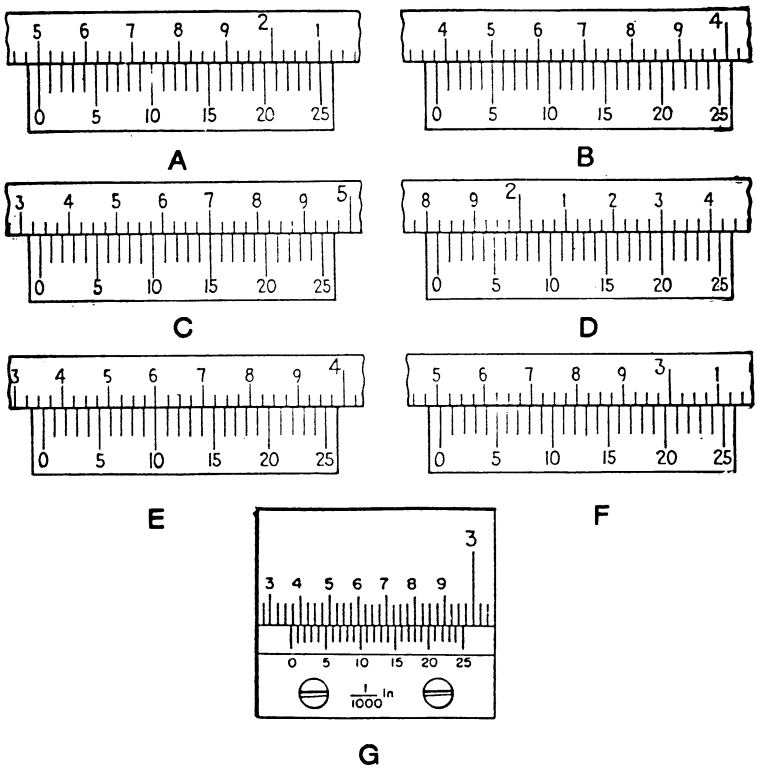

GS-0083

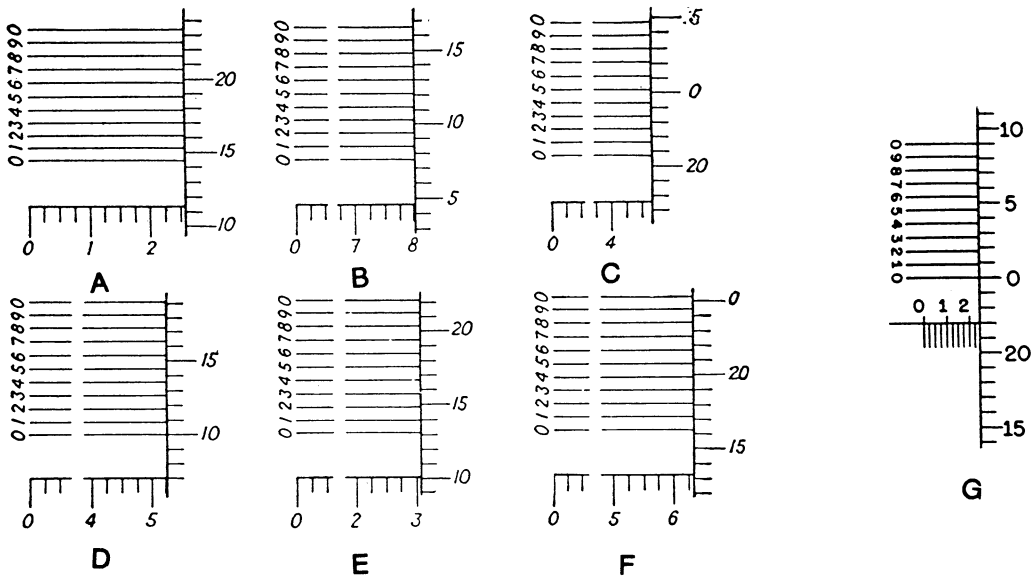

GS-0084

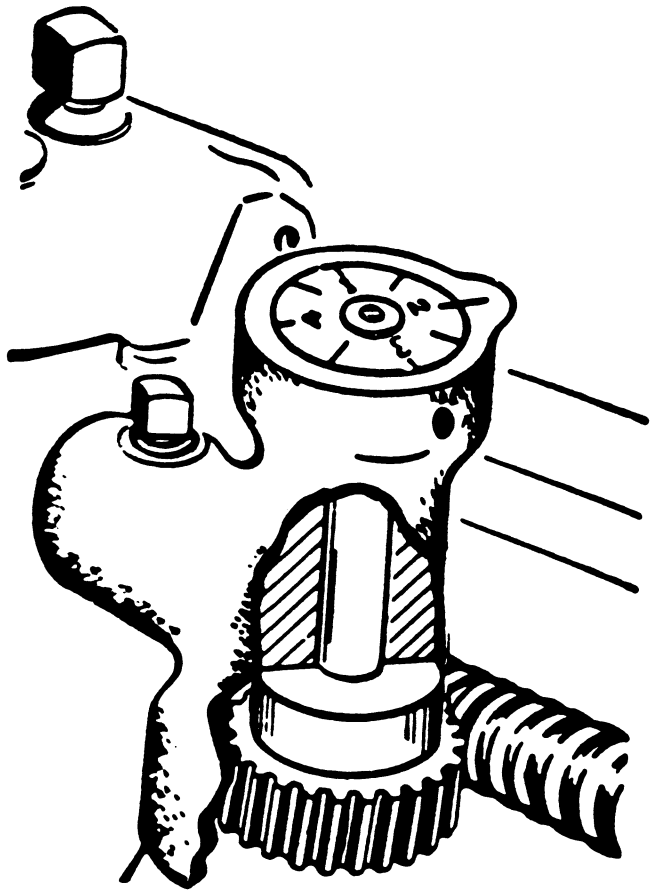

GS-0085

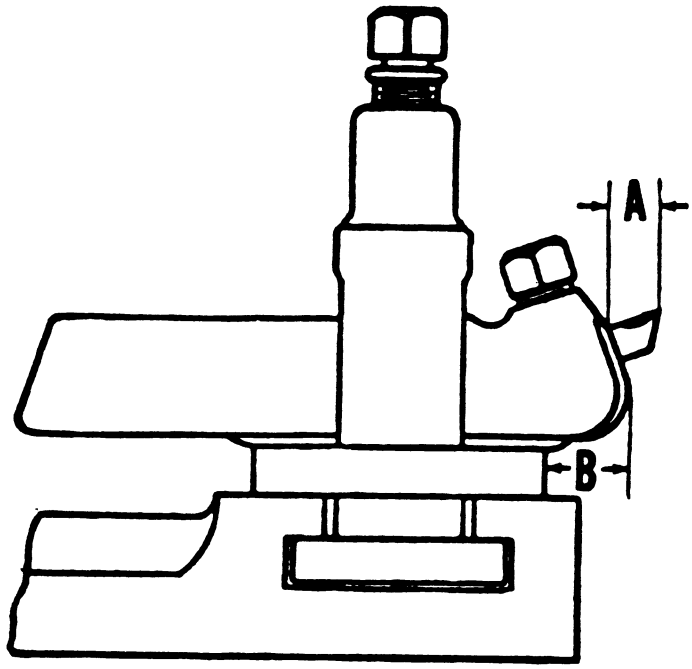

GS-0086

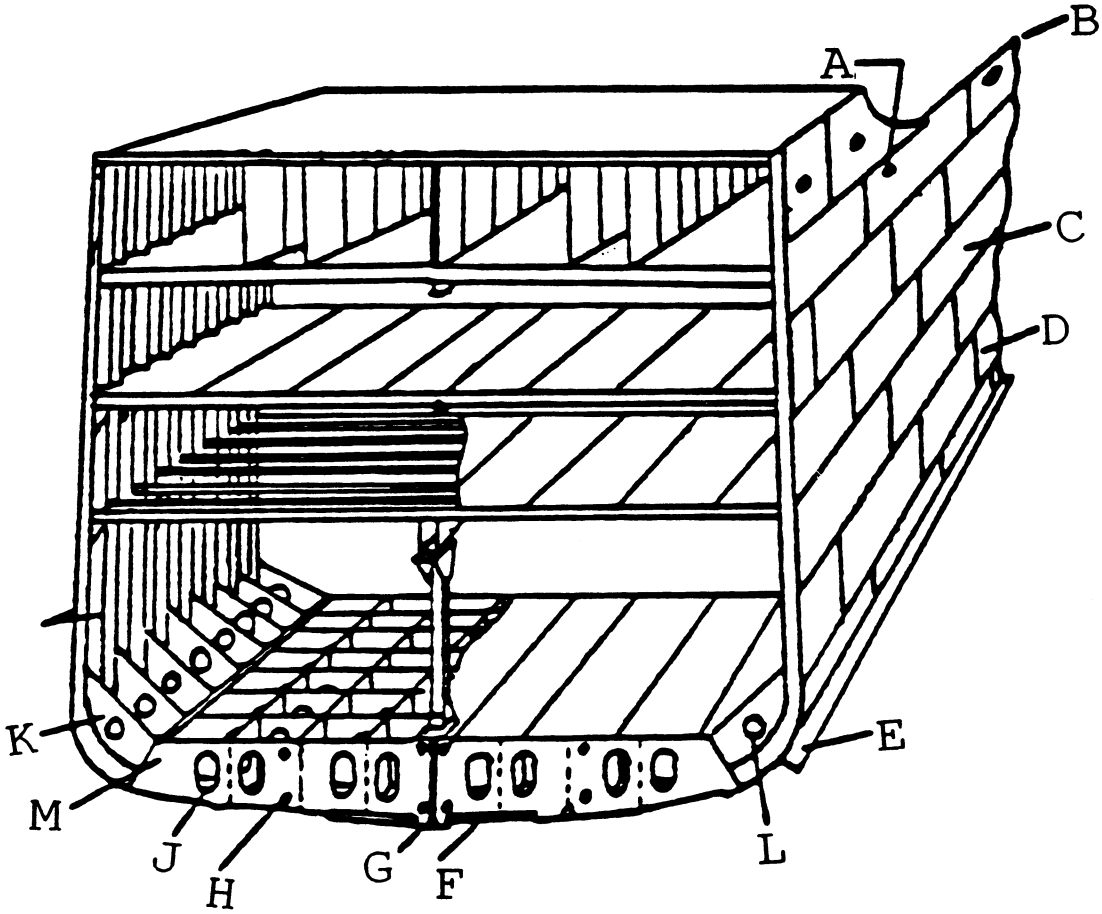

GS-0087

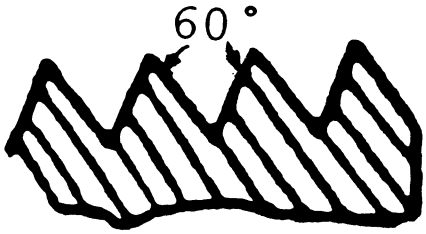
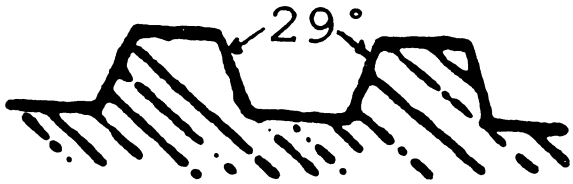
GS-0088